第43回　岩手県支部秋季新人大会 兼　第4回親和杯　組合せ（9/7抽選会）
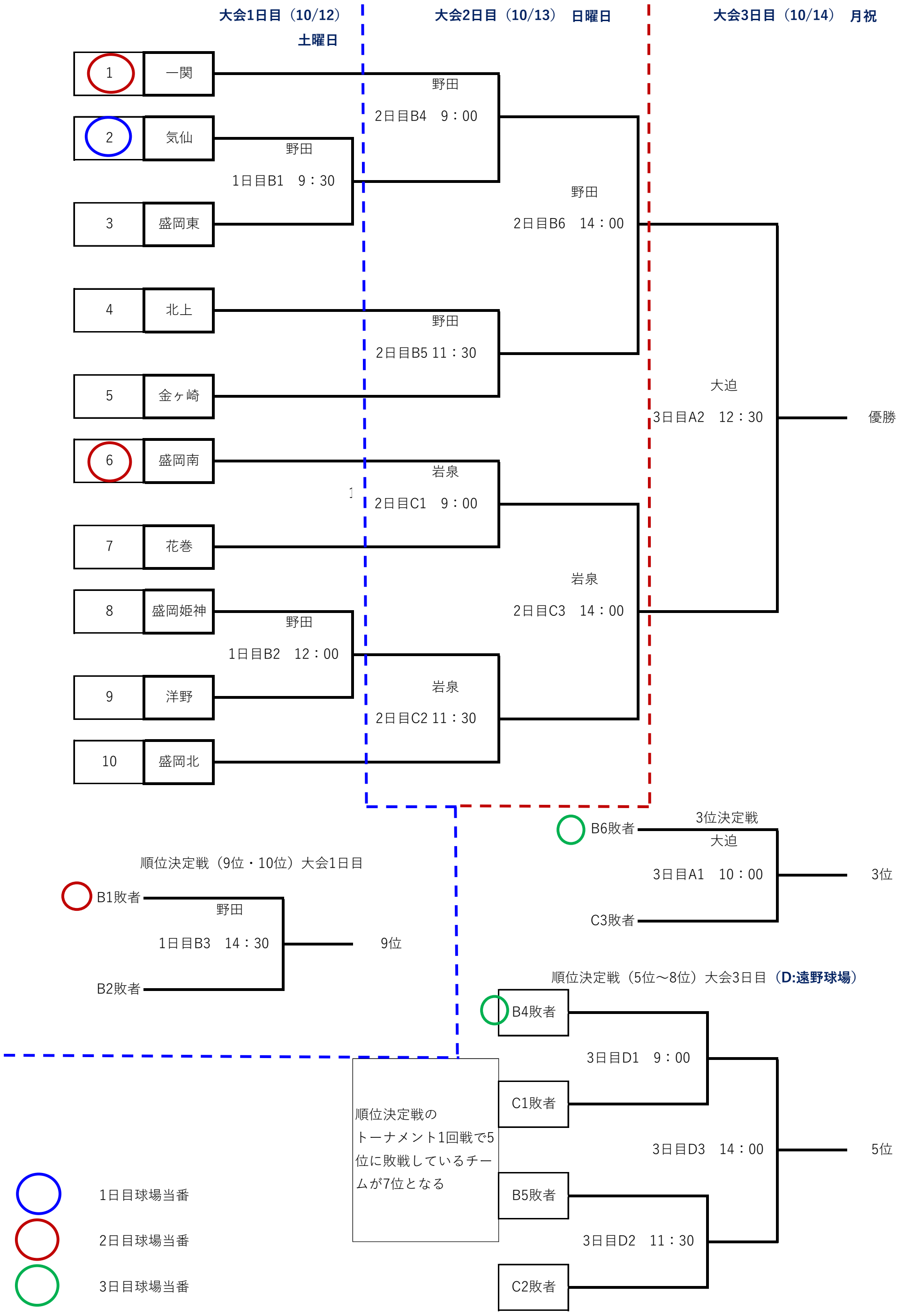
A：大迫球場　B：野田ライジンサンスタジアム　C：岩泉球場　D：遠野球場